COMUNE DI PRAIANO

PROVINCIA DI SALERNO

Legge n. 122 del 23/03/1989 e s.m.i. D. G. R. Campania n. 6420 del 30/12/2002

Oggetto LAVORI DI REALIZZAZIONE DI UN PARCHEGGIO PUBBLICO MULTIPIANO IN VIA G. MARCONI - FRAZIONE VETTICA

PROGETTO ESECUTIVO

Elaborato

IMPIANTI SPECIALI

Architettura di sistema

Tavola	*Scala*	*Il Progettista*
PE-EI-I10	(fuori scala)	Ing. Massimo Musella

Committente Comune di Praiano

Data Ottobre 2005

Collaboratori alla progettazione

Arch. Olverman Mondillo

Ing. Paolo Sergio

Consulenti

Architettura del paesaggio: Arch. Olverman Mondillo

Geologia: Dott. Geologo Fernando Cifelli

Rilievo: Geom. Vincenzo Moccia

ARCHITETTURA DI SISTEMA - SUPERVISIONE IMPIANTI

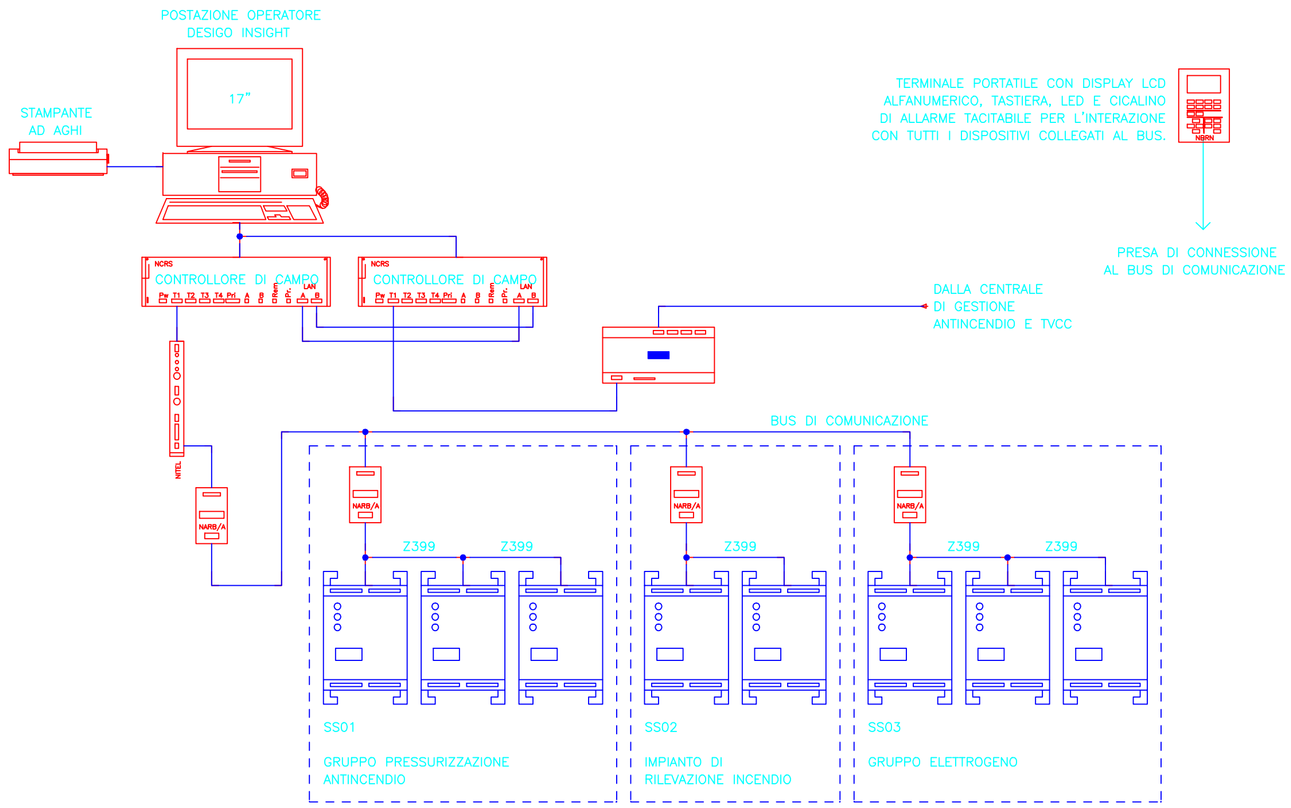

SCHEMA DI COLLEGAMENTO IMPIANTO TVCC

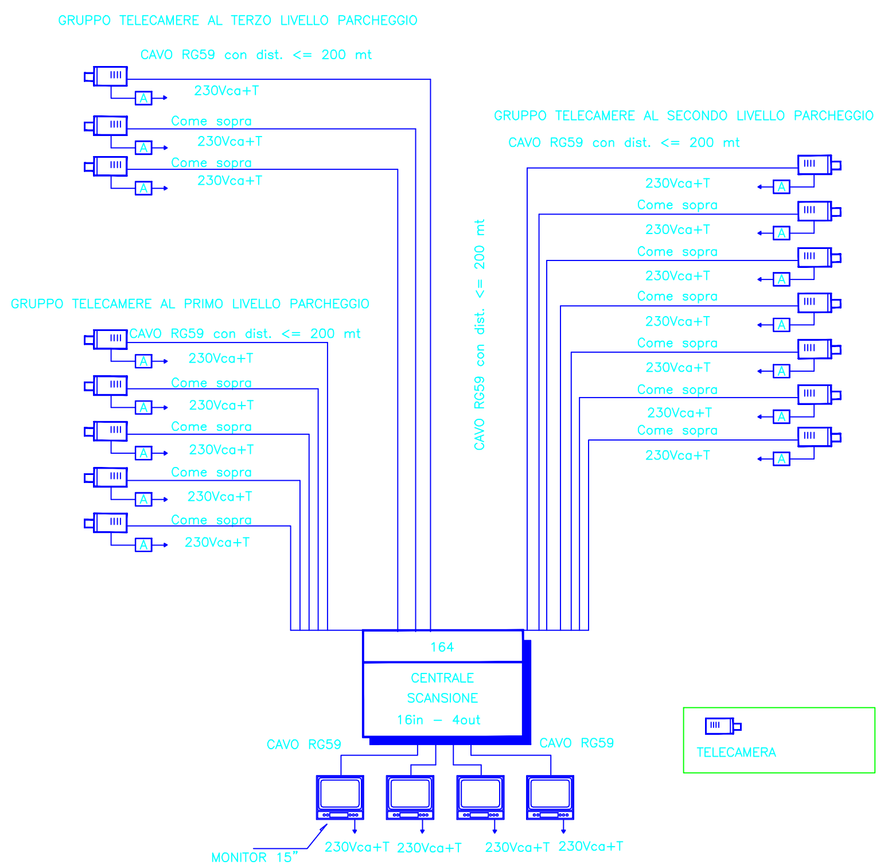

SCHEMA DI COLLEGAMENTO ZOCCOLI E RIPETITORE OTTICO

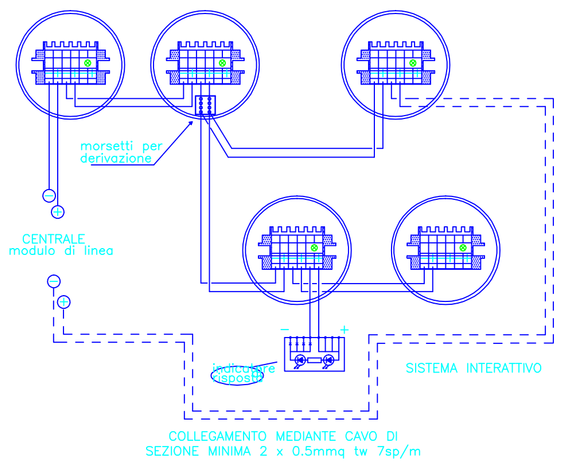

COLLEGAMENTO ELETTRICO IMPIANTO RIVELAZIONE GAS SISTEMA INTERATTIVO

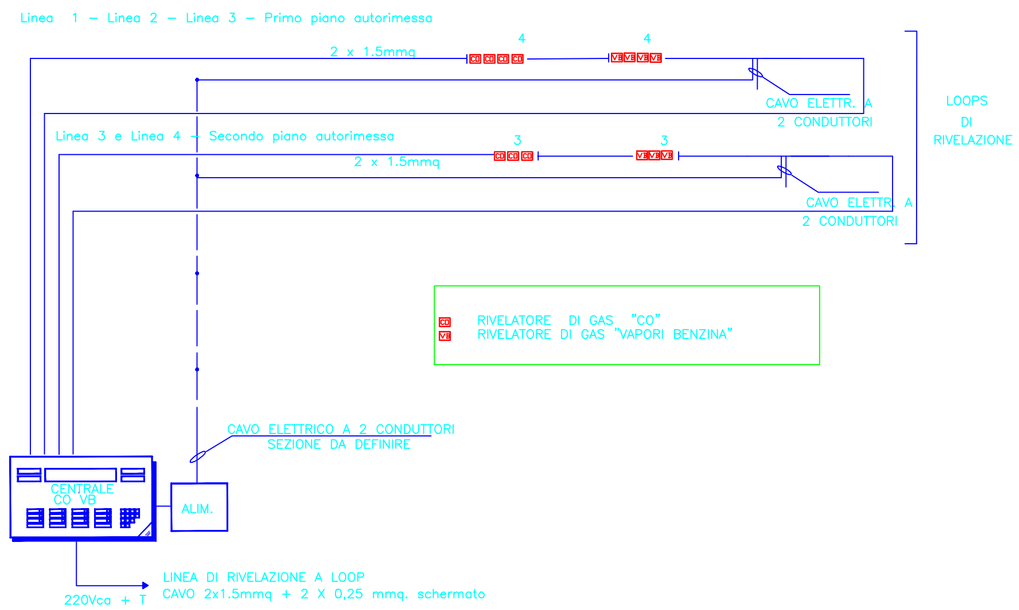
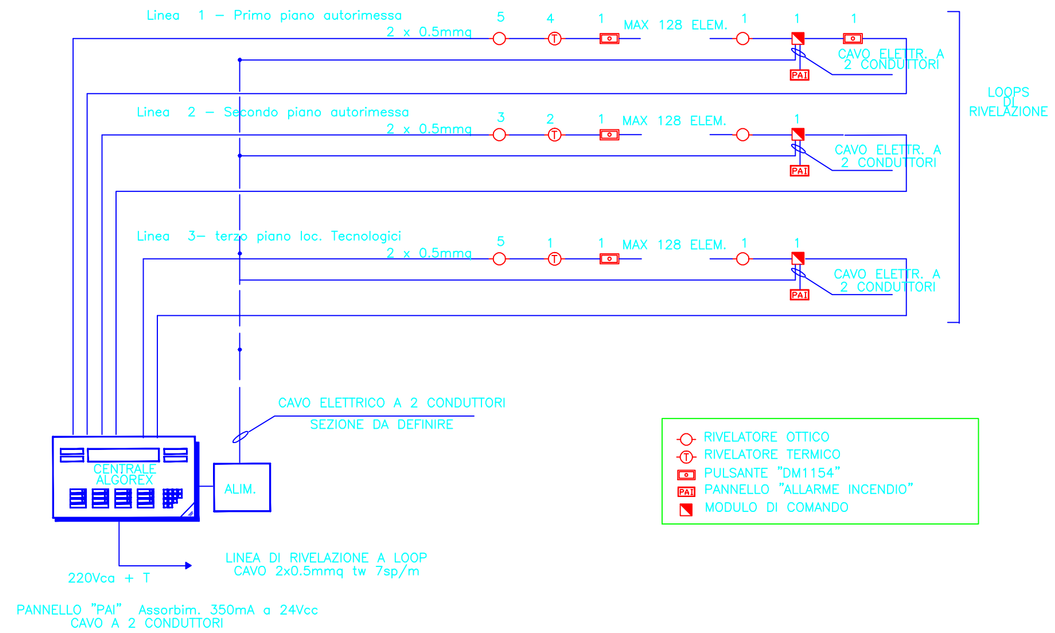
COLLEGAMENTO ELETTRICO IMPIANTO RIVELAZIONE INCENDIO SISTEMA INTERATTIVO