COMUNE DI PRAIANO

PROVINCIA DI SALERNO

Legge n. 122 del 23/03/1989 e s.m.i. D. G. R. Campania n. 6420 del 30/12/2002

Oggetto LAVORI DI REALIZZAZIONE DI UN PARCHEGGIO PUBBLICO MULTIPIANO IN VIA G. MARCONI - FRAZIONE VETTICA

PROGETTO ESECUTIVO

Elaborato

CARPENTERIA E ARMATURA SOLAIO PIANO 3

CORPO SCALA

Tavola	*Scala*	*Il Progettista*
PE-ES-S30	1:50 - 1:20	

Committente Comune di Praiano

Data Ottobre 2005

Ing. Massimo Musella

Collaboratori alla progettazione

Arch. Olverman Mondillo

Ing. Paolo Sergio

Consulenti

Architettura del paesaggio: Arch. Olverman Mondillo

Geologia: Dott. Geologo Fernando Cifelli

Rilievo: Geom. Vincenzo Moccia

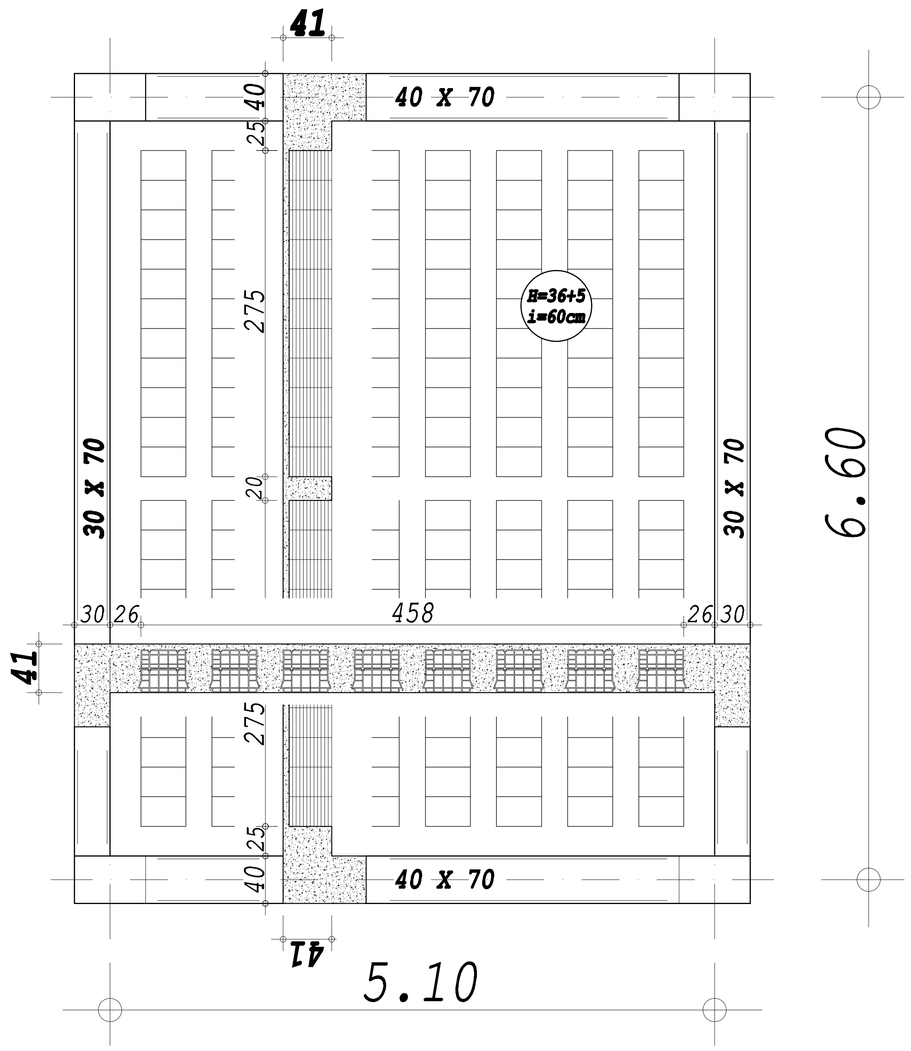

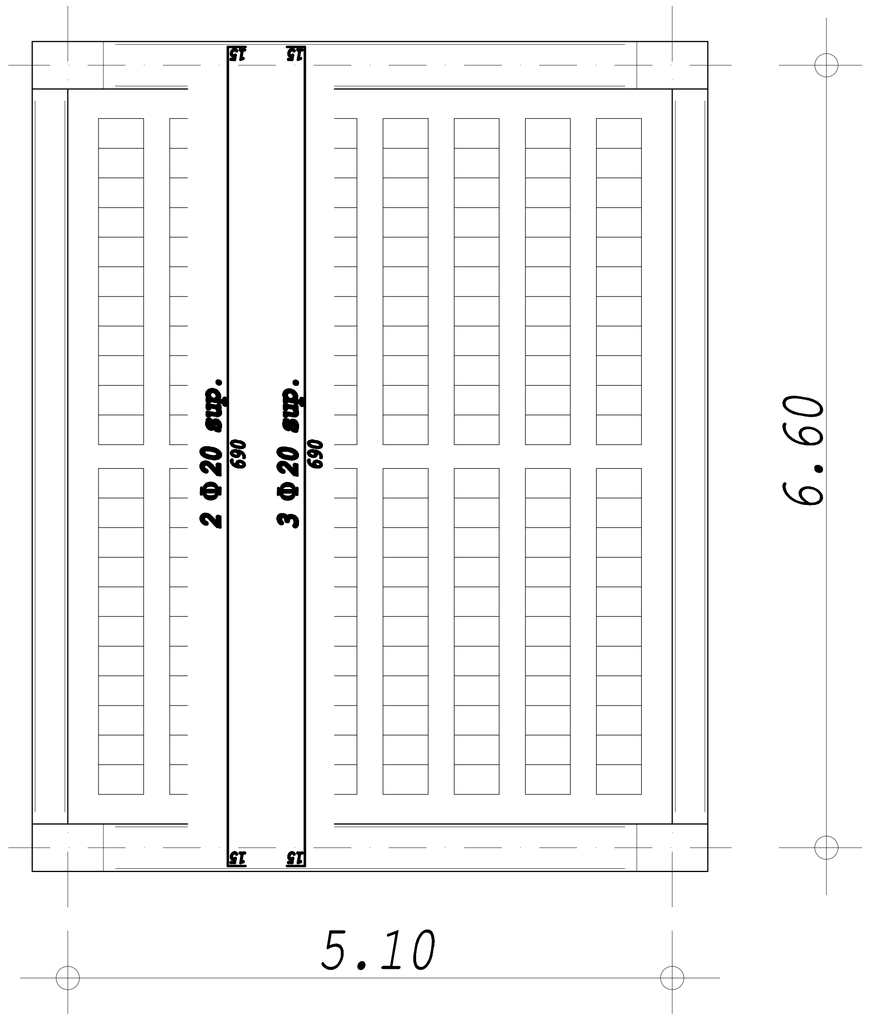

SEZIONE TRASVERSALE DEL SOLAIO H36+5 i=60 cm
(scala 1:20)

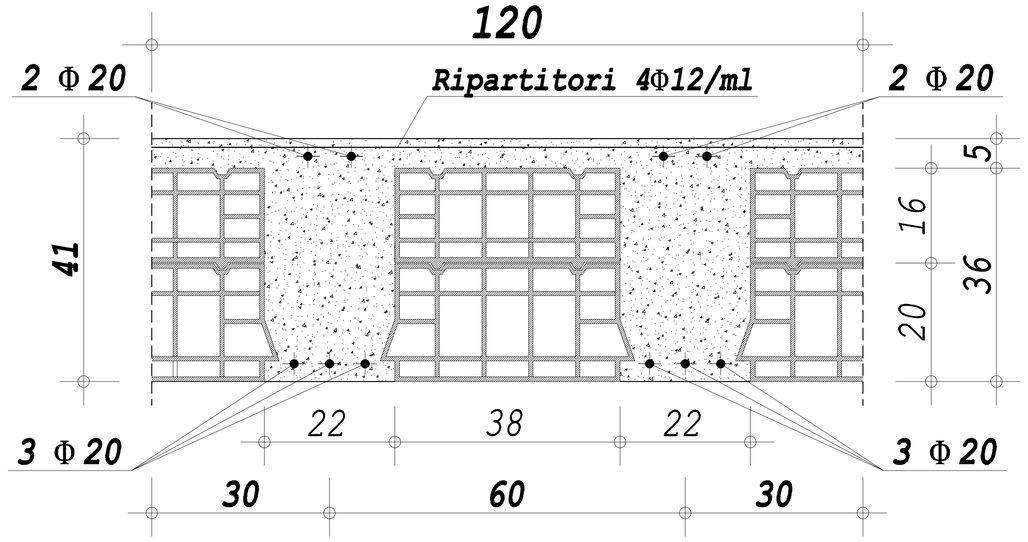

NERVATURA DI RIPARTIZIONE SOLAIO H36+5
(scala 1:20)

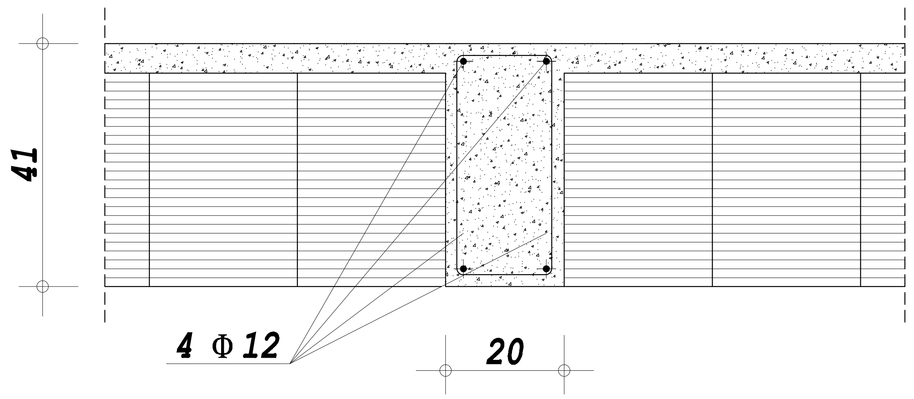
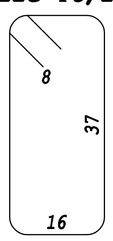
staffe Φ8/15cm