COMUNE DI PRAIANO

PROVINCIA DI SALERNO

Legge n. 122 del 23/03/1989 e s.m.i. D. G. R. Campania n. 6420 del 30/12/2002

Oggetto LAVORI DI REALIZZAZIONE DI UN PARCHEGGIO PUBBLICO MULTIPIANO IN VIA G. MARCONI - FRAZIONE VETTICA

PROGETTO ESECUTIVO

Elaborato

ARMATURA TRAVI
CORPO SCALA

Tavola	*Scala*	*Il Progettista*
PE-ES-S31	1:50 - 1:20	Ing. Massimo Musella

Committente Comune di Praiano

Data Ottobre 2005

Collaboratori alla progettazione
Arch. Olverman Mondillo
Ing. Paolo Sergio

Consulenti
Architettura del paesaggio: Arch. Olverman Mondillo
Geologia: Dott. Geologo Fernando Cifelli
Rilievo: Geom. Vincenzo Moccia

TRAVI SUGLI ALLINEAMENTI A-B - PIANI 1-2 (scala 1:50)

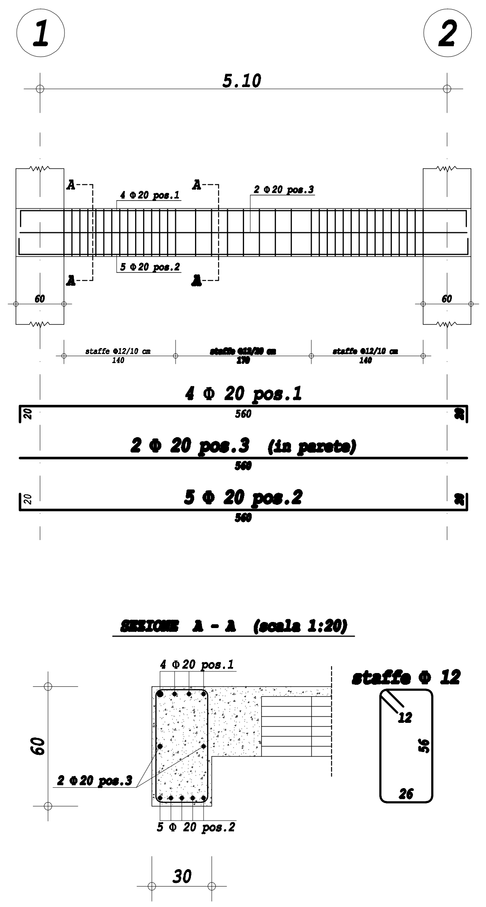

TRAVI SUGLI ALLINEAMENTI A-B - PIANO 3 (scala 1:50)

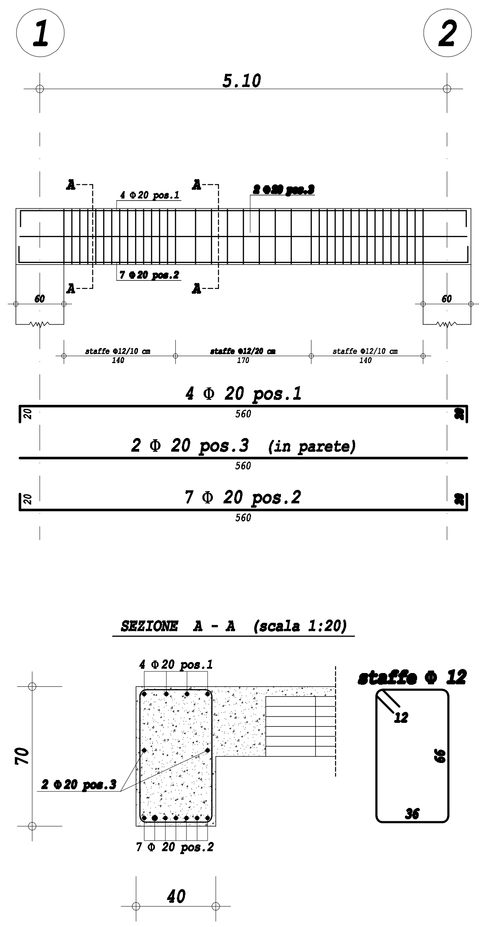

TRAVI SULL'ALLINEAMENTO A - LIVELLI SCALA 1-2 (scala 1:50)

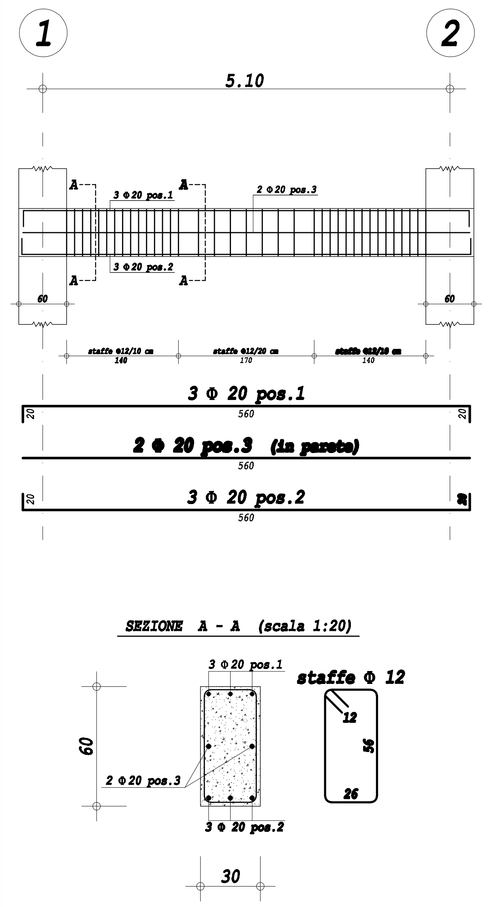

TRAVI SUGLI ALLINEAMENTI 1-2 - PIANI 1-2 (scala 1:50)

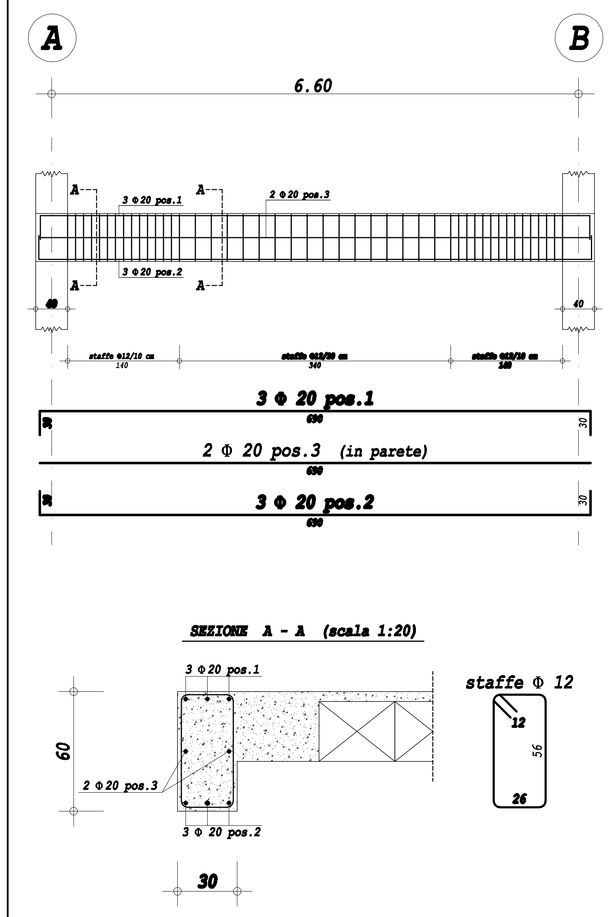
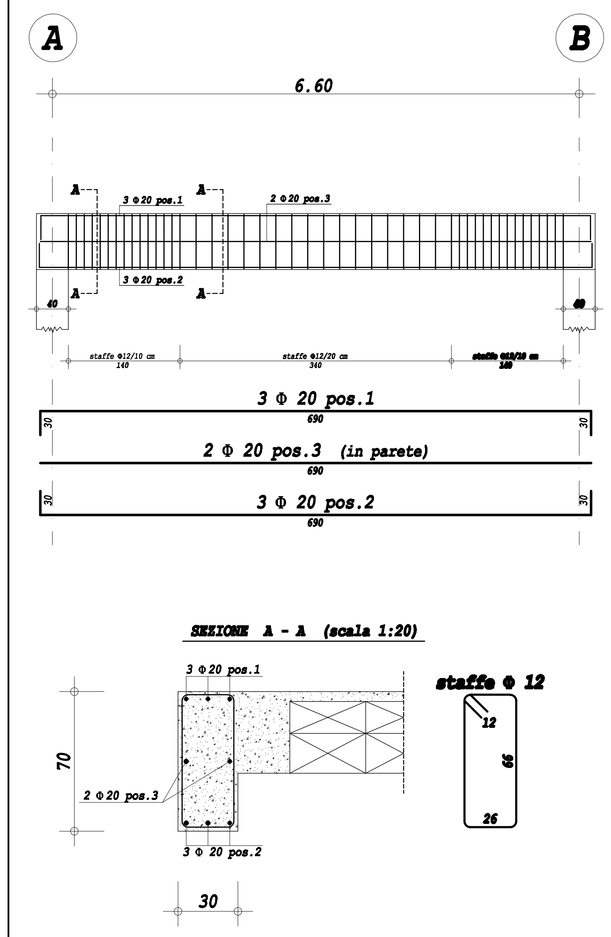
TRAVI SUGLI ALLINEAMENTI 1-2 - PIANO 3 (scala 1:50)